Ferbesol®
newTORCHconcept

MAR-25

MAR

antorcha de soldadura MAR-25

proceso: MIG/MAG
refrigeración: GAS
rango de diámetro del hilo: Ø. 8 - 1.2mm
flujo de gas recomendado: 8 - 12l/min.
normativa: CE EN 60974-7

factor de utilización

tipo de gas	factor 60%	factor 100%
ANH. CARB. (CO2)	230A.	180A.
MEZCLA	190A.	150A.
ARGÓN (Ar)	185A.	140A.

clase de tensión: L=113V

las tensiones de carga están adecuadas a la normativa: UNE-EN 60974/1 (U=14+0.05Xl)

longitud

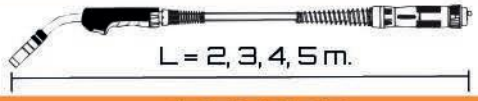

CE

125MAR**

Ferbesol®
newTORCHconcept

antorcha y repuesto

MAR-25

MAR

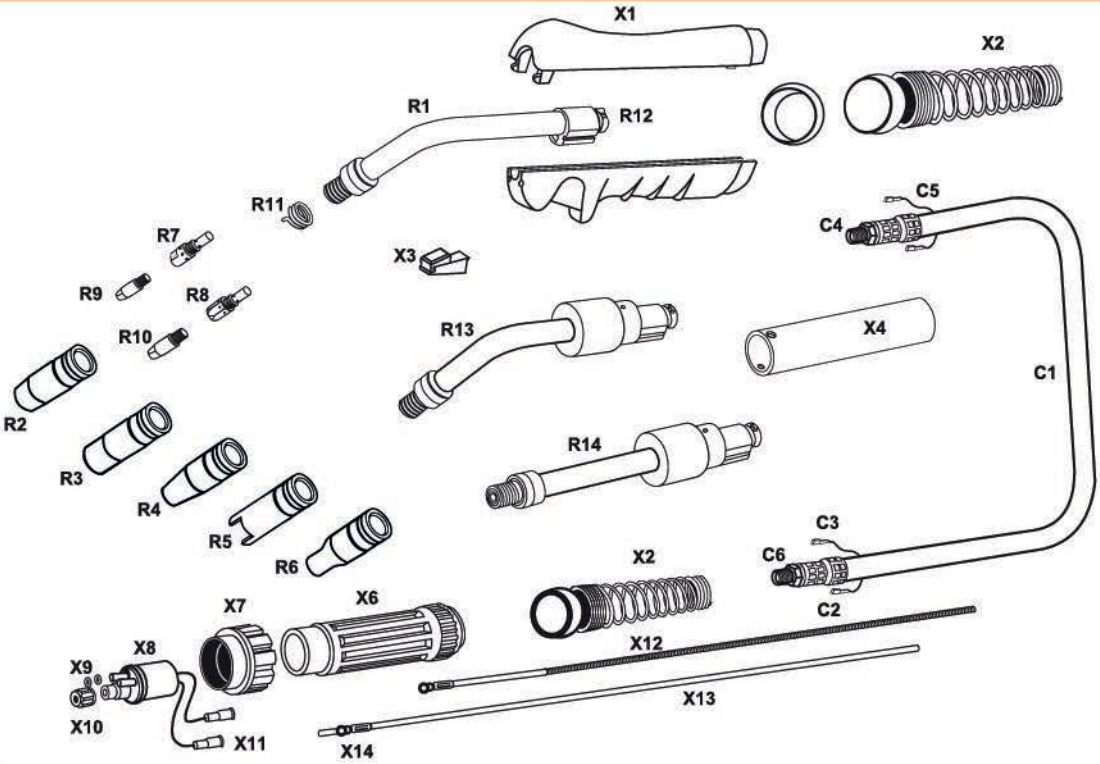

POS.	REF.	ARTÍCULO
R1	12501	CUELLO
R2	12504	TOBERA CONICA ESTANDAR
R3	12504CL	TOBERA CILÍNDRICA
R4	12504SP	TOBERA SUPERCÓNICA
R5	12504PT	TOBERA DE PUNTOS
R6	12504BT	TOBERA CUELLO BOTELLA
R7	12502	DIFUSOR PORTAPUNTAS M/6
R8	12502M8	DIFUSOR PORTAPUNTAS M/8
R9	199M6**	PUNTA DE CONTACTO M/6 28*8
	**	DIAMETROS ** 0,6-0,8-0,9-1,0-1,2-1,4-1,6
R9	199M6C**	PUNTA DE CONTACTO M/6 25*6 CROMADA
	**	DIAMETROS ** 0,8-1,0-1,2-1,4
R9	199M6Z**	PUNTA DE CONTACTO M/6 25*6 ZIRCONIO
	**	DIAMETROS ** 0,8-1,0-1,2-1,6
R10	199M8**	PUNTA DE CONTACTO M/8 30*10
	**	DIAMETROS ** 0,8-1,0-1,2-1,4-1,6
R10	199M8C**	PUNTA DE CONTACTO M/8 30*10 CROMADA
	**	DIAMETROS ** 0,8-1,0-1,2-1,4-1,6
R10	199M8Z**	PUNTA DE CONTACTO M/8 30*10 ZIRCONIO
	**	DIAMETROS ** 0,8-1,0-1,2-1,4-1,6
R11	1250101	MUELLE SUJECCIÓN TOBERA
R12	19922	TACO SUJECCION CUELLO
R13	12501AC	CUELLO AUTOMÁTICO CURVO
R14	12501AR	CUELLO AUTOMÁTICO RECTO

POS.	REF.	ARTÍCULO
C1	125CX**	CABLE COAXIAL ** 2,3,4,5,6 mts
C2	12505	CAMPANA ABROCHA CABLE
C3	199FT02	FASTON TRASERO CABLE
C4	19923	PUNTERA CONEXI"N M/10
C5	199FT01	FASTON DELANTERO CABLE
C6	19920	TUERCA CUELLO CABLE M10/100
X1	199EPMAR	EMPUÑADURA COMPLETA MAR(X1+X2+X3)
X2	199MU/MAR	MUELLE PARA ROTULA
X3	199EPG31/MAR	PULSADOR
X4	199EPAT	EMPUÑADURA AUTOMATICA
X6	19924/MAR	SOPORTE CONEXIÓN
X7	19925	TUERCA CONEXIÓN INSERTADA
X8	199MZ	CUERPO CONEXIÓN (AGUJAS FLOTANTES)
X9	199MZ03	JUNTA TORICA CUERPO CONEXIÓN
X10	199MZ02	TUERCA SUJECCION SIRGA
X11	199MZ04	AGUJA FLOTANTE CUERPO CONEXIÓN
X12	199SR**R	SIRGA ROJA COMPLETA
	**	MEDIDAS ** 3,40-4,40-5,40-6,40 mts
X13	199ST**R	SIRGA TEFLÓN ROJA COMPLETA
	**	MEDIDAS ** 3,40-4,40-5,40-6,40 mts
X14	199ST88	CASQUILLO SIRGA TEFLON
X12	199STN**	SIRGA GRIS GRAFITO METAL COMPLETA
		MEDIDAS ** 3,40-4,40-5,40-6,40 mts